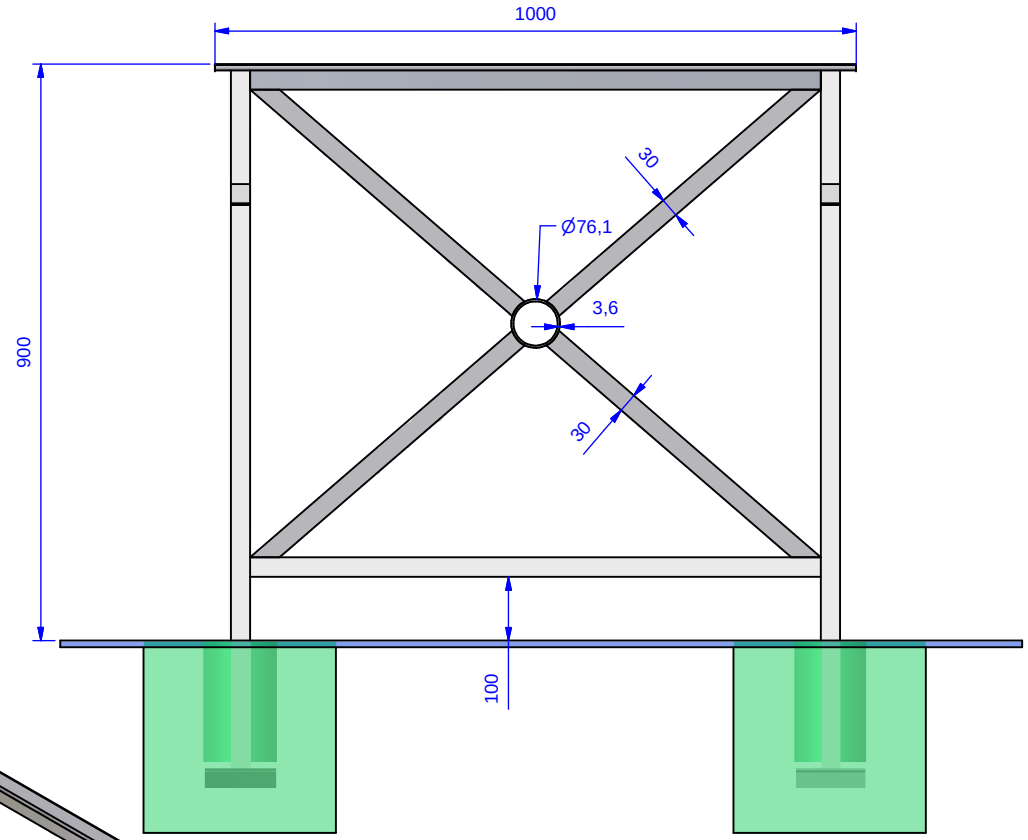

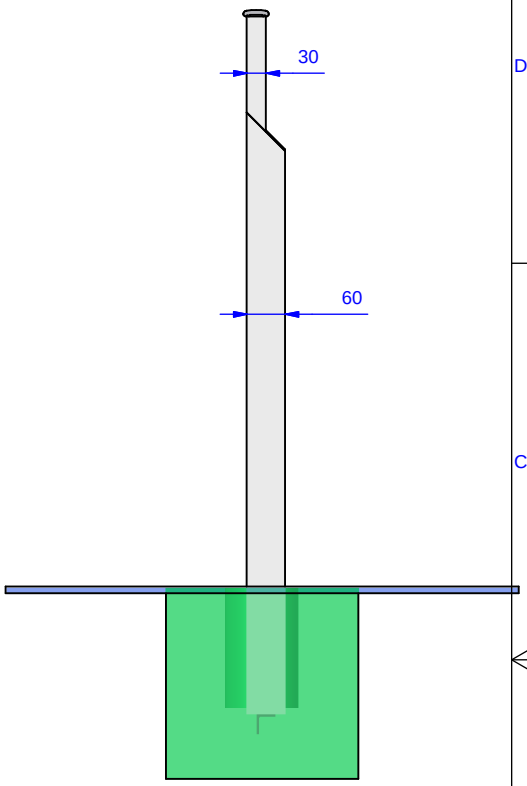

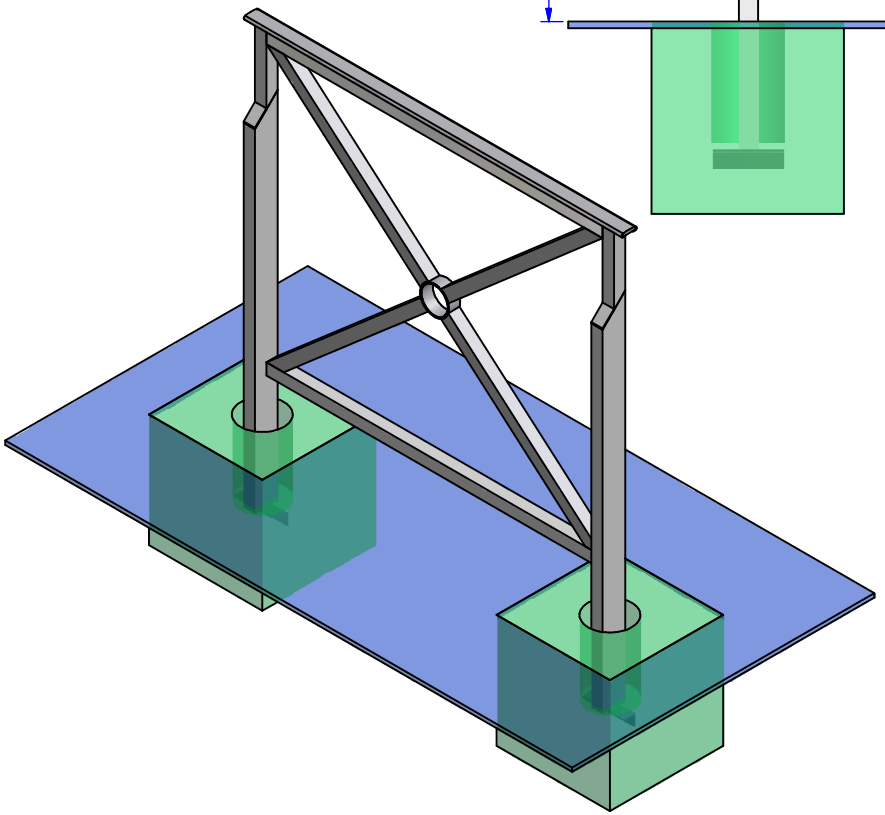

BARRIERE CROIX SAINT ANDRE AVEC ANNEAU Longueur 1m

avenir voirie
16, place Théodore Fantin Latour
56000 VANNES
00 33 (0) 297 639 431
00 33 (0) 972 116 139
info@avenir-voirie.fr
www.avenir-voirie.fr

A3

Ref : 16563AV